DOUILLE LONGUE 6 PANS ULTIMATE® 1/2", 13/16"

RÉFÉRENCE : **917.1237** EAN : **4042146566459**

- 6 pans
- Système FlankTraction
- Selon DIN 3124 / ISO 2725
- Carré d'entraînement intérieur selon DIN 3120 / ISO 1174 avec encoche pour verrouillage par bille
- Pour une utilisation manuelle
- Finition satinée
- Chrome Vanadium
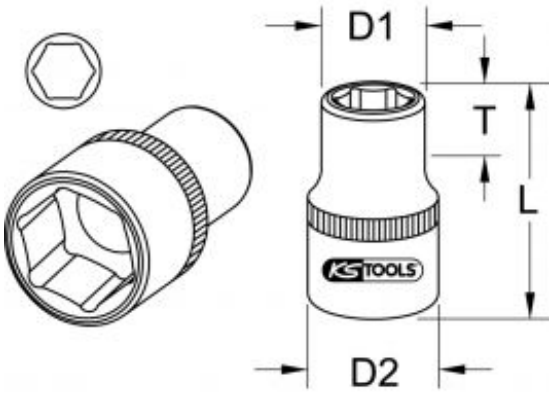
6 pans en pouces	13/16 "
Carré d'entraînement en pouce	1/2"
Code EAN	4042146566459
Dimension D1	28,5 mm
Dimension D2	28,5 mm
Longueur totale L en mm	76,0 mm
Matière	Acier Chrome Vanadium extra-fin, satiné mat, chromé
Norme	DIN 3120, ISO 1174, DIN 3124, ISO 2725
Profil 1	6 pans
Profondeur T en mm	22,0 mm
Poids	195 g