DOUILLE TOURNEVIS ULTIMATE FENTE 1/4'', L.37 MM - 8 MM

RÉFÉRENCE : **917.1422** EAN : **4042146361399**

- Fente
- Carré d'entraînement intérieur selon DIN 3120 / ISO 1174 avec encoche pour verrouillage par bille
- avec embout tournevis nickelé serti
- Pour une utilisation manuelle
- Finition satinée
- Chrome Vanadium
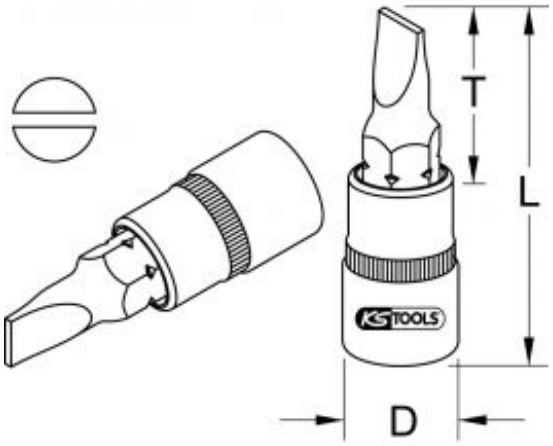
Carré d'entraînement en pouce	1/4''
Code EAN	4042146361399
Dimension D	12,0 mm
Forme	Moleté
Longueur totale L en mm	37,0 mm
Matière	Acier Chrome Vanadium extra-fin, satiné mat, chromé
Norme	DIN 3120, ISO 1174
Profil 1	Fente
Profondeur T en mm	18,0 mm
Taille de l'embout fente en mm	8,0 mm
Poids	20 g