Fiche Produit

AUGMENTATEUR À CHOCS, 3/8" X 1/2" - SUR CARTE

RÉFÉRENCE : **515.1532-E** EAN : **4042146206492**

- Carré d'entraînement avec bille de maintien selon DIN 3121 / ISO 1174
- Carré intérieur selon DIN 3121 / ISO 1174
- Uniquement pour utilisation à chocs
- Chrome-Molybdène
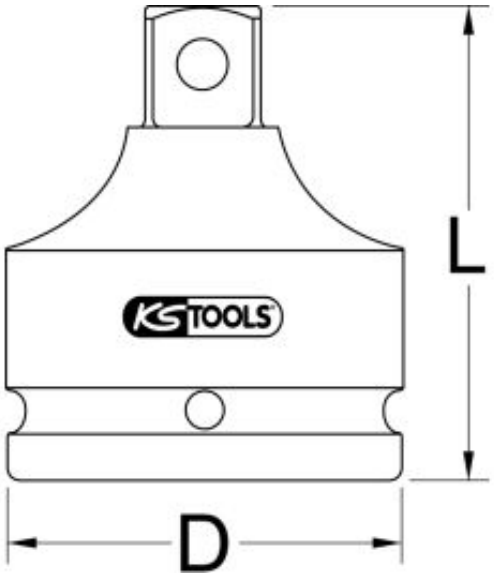
Code EAN	4042146206492
Poids	62 g