Fiche Produit

MINI CISAILLE À TÔLE - COUPE À GAUCHE

RÉFÉRENCE : **118.0153** EAN : **4042146511886**

- Coupe des tôles en acier jusqu'à 1,2 mm d'épaisseur
- 25% d'effort en moins
- Ouverture automatique
- Arrêt de verrouillage
- Poignées bi-matière
- Chrome-Molybdène
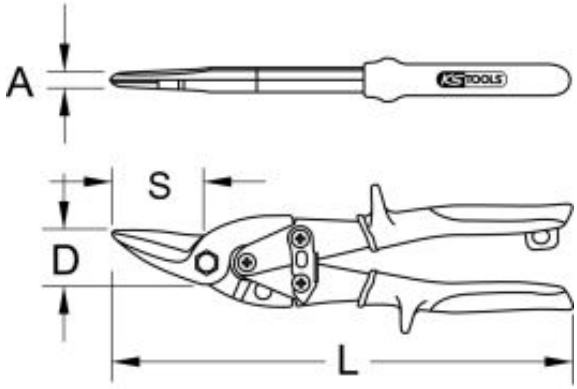
Capacité de coupe	Inox jusqu'à 1,2 mm
Code EAN	4042146511886
Couleur	rouge
Diamètre maximum en mm	1,2 mm
Hauteur de tête (A)	20,0 mm
Largeur de la tête D en mm	25,0 mm
Longueur de coupe S en mm	20,0 mm
Longueur totale L en mm	180,0 mm
Matière	Acier Chrome Molybdène extra-fin
Poignée	Poignée bi-composant
Sens de coupe	Gauche
Poids	300 g