MARTEAU RIVOIR MANCHE HICKORY, 2,0KG

RÉFÉRENCE : **142.1200** EAN : **4042146280720**

- Emmanchement sécurité avec coin métal rond et résine
- Extrémités polies et angles arrondis
- Manche hickory
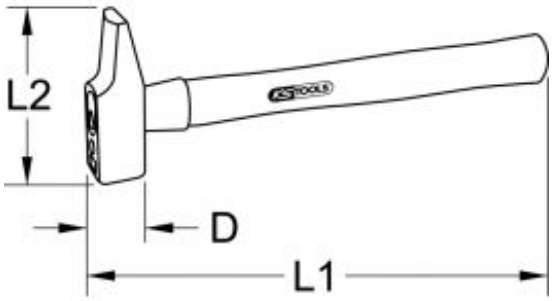
Code EAN	4042146280720
Diamètre de la tête D en mm	55,0 mm
Longueur totale L1 en mm	380,0 mm
Longueur intermédiaire L2 en mm	140,0 mm
Poids de la tête de marteau en g	2000 g
Poids	2,36 kg