TRUELLE D'ANGLE EXTÉRIEUR - LAME FLEXIBLE INOX - MANCHE BI-COMPOSANT - 100X125MM

RÉFÉRENCE : **144.0242** EAN : **4042146161159**

- Lame flexible en inox de 130° à 90°
- Manche bi-matière
- Lame et patte soudées
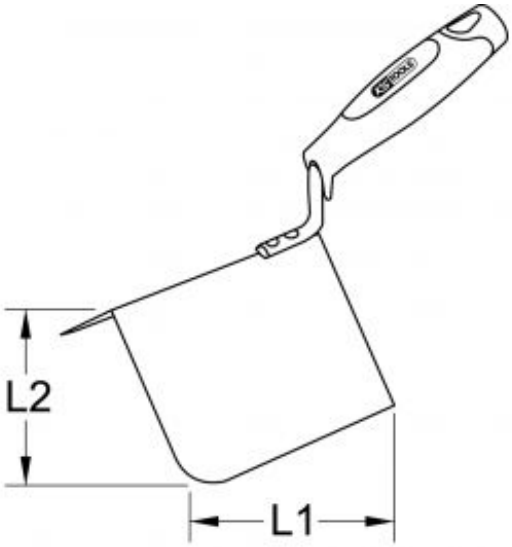
Attribut de fonction 1	Lame et patte soudées
Attribut de fonction 2	avec trou d'accrochage
Code EAN	4042146161159
Couleur	rouge
Forme	Flexible
Longueur totale L1 en mm	100,0 mm
Longueur intermédiaire L2 en mm	125,0 mm
Matière	Acier inoxydable durci
Poignée	Poignée bi-composant
Poids	310 g