Fiche Produit

POIGNÉE DE SÉCURITÉ PARE-COUPS POUR CORPS OCTOGONAL - Ø 18 MM

RÉFÉRENCE : **162.0446** EAN : **4042146297452**

- Version standard
- PVC
- Emmanchement rond
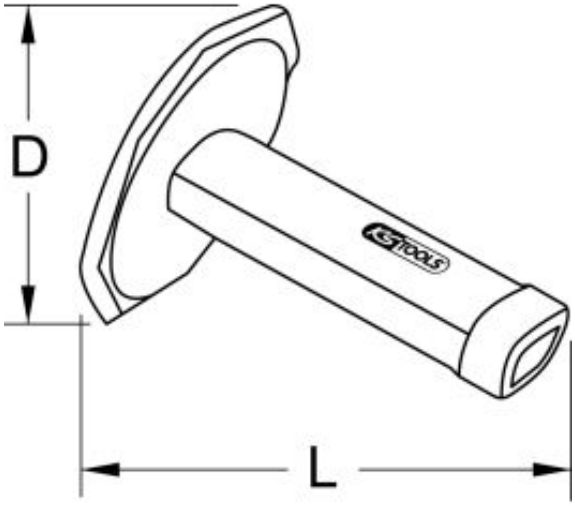
Code EAN	4042146297452
Dimension D	80,0 mm
Emmanchement poignée	18,0 mm
Longueur totale L en mm	120,0 mm
Poids	110 g