Fiche Produit

DOUILLE 1/2" À 4 ERGOTS POUR PALIER D'ARBRE DE VENTILATEUR VOLVO

RÉFÉRENCE : **460.0950** EAN : **4042146718193**

- Idéal pour le démontage de l'écrou à ergots du palier de ventilateur
- Carré intérieur selon DIN 3121 / ISO 1174
- Version courte
- Conçu pour être utilisé avec une clé à chocs
- Brunie
- Chrome-Molybdène

Utilisation : palier d'arbre de ventilateur Volvo FM12
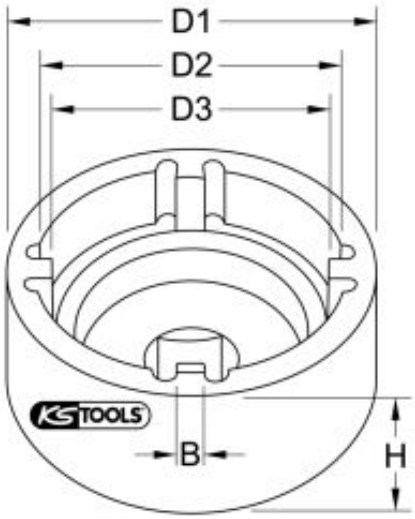
Carré d'entraînement en pouce	1/2"
Code EAN	4042146718193
Diamètre d'embout interne en mm D3	54,0 mm
Diamètre extérieur D1 en mm	73,0 mm
Diamètre intérieur D2 en mm	60,0 mm
Forme	Court
Hauteur H	48,0 mm
Matière	Acier Chrome Molybdène extra-fin
Nombre d'ergots	4
Norme	ISO 1174, DIN 3121
Largeur d'embout B en mm	6,0 mm
Poids	780 g