Fiche Produit

DOUILLE 8 PANS POUR ÉCROU D'ESSIEU, 105 MM

RÉFÉRENCE : **460.3315** EAN : **4042146755341**

- Carré d'entraînement selon DIN 3121 / ISO 1174
- 8 pans
- Version renforcée
- Pour clés à chocs
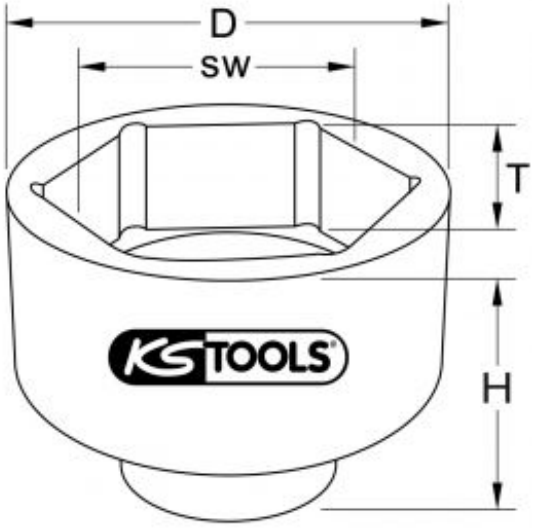
Attribut de fonction 1	Robuste
Carré d'entraînement en pouce	1"
Code EAN	4042146755341
Dimension D	127,0 mm
Forme	Court
Hauteur H	84,0 mm
Matière	Outil en alliage spécial
Norme	ISO 1174, DIN 3121
Profil 1	8 pans
Profondeur T en mm	40,0 mm
Taille de la clé SW en mm	105,0 mm
Poids	2,60 kg