CLÉ DYNAMOMÉTRIQUE ERGOTORQUEPRÉCISION® 1/2'', 20-100 NM

RÉFÉRENCE : **516.1432** EAN : **4042146193808**

- Tolérance de déclenchement : ±3 % de la valeur réglée
- Précision garantie jusqu'à 5 000 déclenchements
- Pour le serrage contrôlé à droite et à gauche
- Le changement de sens se fait par l'inversion du carré d'entraînement
- Double graduation en Nm et lbf ft pour un réglage précis
- Cliquet robuste 30 dents
- Vernier pour un ajustement en finesse et précision
- Fenêtre de lecture avec fonction loupe
- Déclenchement sensitif et sonore lorsque le couple de serrage est atteint
- Réglage rapide et précis en tournant la poignée
- Verrouillage sûr à la poignée
- Poignée ergonomique bi-matière
- Carré d'entraînement avec bille de verrouillage selon DIN 3120 / ISO 1174
- Numéro de série individuel
- Livrée avec un certificat de calibrage selon norme DIN EN ISO 6789 : 2017

Affichage	Échelle (mécanique)
Attribut de fonction 1	avec verrouillage Quick Lock
Carré d'entraînement en pouce	1/2"
Code EAN	4042146193808
Dents	30 dents
Dimension D	45,0 mm
Forme	avec tête de champignon
Graduation Nm	0,50
Hauteur H	23,0 mm
Longueur totale L en mm	412,0 mm
Matière	Acier
Norme	DIN 3120, ISO 1174, DIN EN ISO 6789:2017
Plage d'utilisation en Lbf-ft	8 - 75
Plage d'utilisation en Nm	20-100 Nm
Poignée	Poignée bi-composant
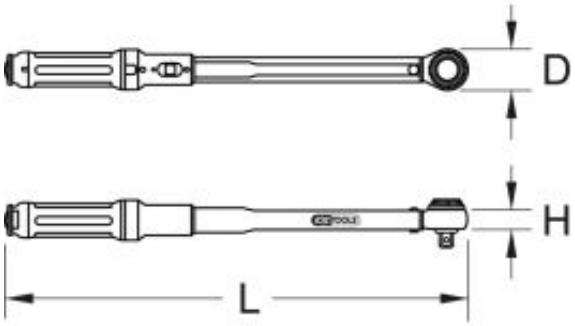
Tolérance de déclenchement	Tolérance de déclenchement +/-3%
Poids	910 g