Fiche Produit

CLÉ DYNAMOMÉTRIQUE ERGOTORQUEPRÉCISION® 3/4'', 110-550 NM

RÉFÉRENCE : **516.1490** EAN : **4042146270011**

- Tolérance de déclenchement : ±3 % de la valeur réglée
- Précision garantie jusqu'à 5 000 déclenchements
- Pour le serrage contrôlé à droite et à gauche
- Le changement de sens se fait par l'inversion du carré d'entraînement
- Double graduation en Nm et lbf ft pour un réglage précis
- Cliquet robuste 30 dents
- Vernier pour un ajustement en finesse et précision
- Fenêtre de lecture avec fonction loupe
- Déclenchement sensitif et sonore lorsque le couple de serrage est atteint
- Réglage rapide et précis en tournant la poignée
- Verrouillage sûr à la poignée
- Poignée ergonomique bi-matière
- Carré d'entraînement avec bille de verrouillage selon DIN 3120 / ISO 1174
- Numéro de série individuel
- Livrée avec un certificat de calibrage selon norme DIN EN ISO 6789 : 2017

Affichage	Échelle (mécanique)
Attribut de fonction 1	avec verrouillage Quick Lock
Carré d'entraînement en pouce	3/4"
Code EAN	4042146270011
Dents	30 dents
Dimension D	69,0 mm
Forme	avec tête de champignon
Graduation Nm	1,00
Hauteur H	33,0 mm
Longueur totale L en mm	960,0 mm
Matière	Acier
Norme	DIN 3120, ISO 1174, DIN EN ISO 6789:2017
Plage d'utilisation en Lbf-ft	75 - 405
Plage d'utilisation en Nm	110-550 Nm
Poignée	Poignée bi-composant
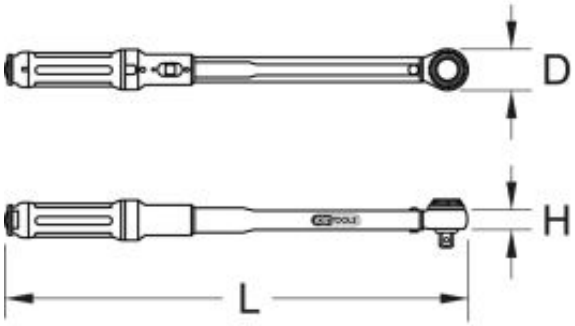
Tolérance de déclenchement	Tolérance de déclenchement +/-3%
Poids	3,80 kg