Fiche Produit

BOOSTER À BATTERIE 12V/24V PL À TROLLEY - 6200A/3100A

RÉFÉRENCE : **550.1825** EAN : **4042146676806**

- Pour moteurs essence et diesel du VL au VUL
- Écran à affichage digital
- Câbles renforcés et entièrement isolés 1000 V
- Alarme sonore en cas d'inversion de polarité
- Fonction Over-ride: protection des batteries du booster et de la batterie du véhicule
- Batterie au plomb étanche sans entretien
- Boîtier ultra-résistant avec renfort en caoutchouc
- Rangement pratique des câbles sur le côté du boîtier
- Prise allume-cigare 12 V pour une utilisation comme source d'alimentation
- Système de trolley
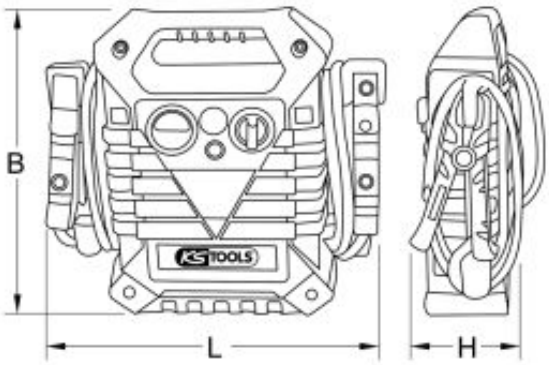
Chargeur allume-cigare	-
Chargeur de rechange	550.1820-912
Code EAN	4042146676806
Hauteur H	285,0 mm
Largeur B	535,0 mm
Longueur du câble d'alimentation	1,65 m
Longueur totale L en mm	390,0 mm
Section câble (mm²)	50 mm²
Sécurisation	500 A
Temps de charge	8h max
Tension batterie	12 / 24 V
Tension électrique	12 V DC / 4 A
Utilisation générale	VL - VUL - PL
Courant de pointe	6200 / 3100 A
Courant de démarrage	2340 / 1170 A
Poids	24,18 kg