POTENCE DE DÉCOLLEUR DE ROULEMENTS 90 - 260 MM

RÉFÉRENCE : **605.0114** EAN : **4042146304204**

- S'utilise avec des décolleurs de roulements
- Les tiges filetées sont vissées dans les taraudages du décolleur de roulements
- Vis de force avec filetage durci
- Peut être utilisé avec une vis de force hydraulique
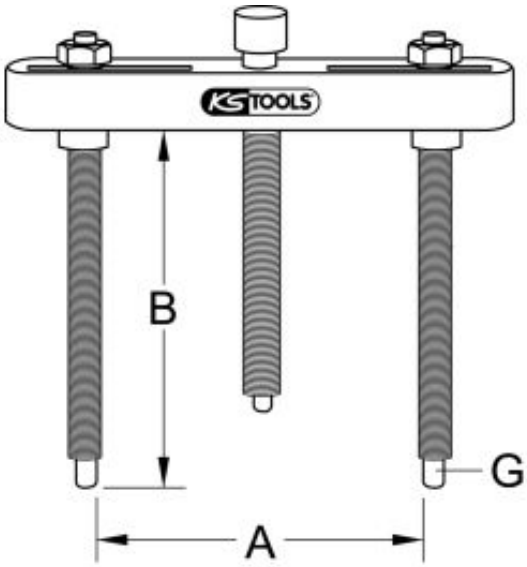
6 pans extérieur en mm	22,0
Code EAN	4042146304204
Couple de serrage max Nm	90 Nm
Envergure A en mm	90-260 mm
Filetage de tirant G	M20x1,5
Matière	Acier
Pression max. t	5
Profondeur de prise B	315,0 mm
Vis de force mm	G1/2"x14g x 210
Poids	5,20 kg