GRIFFE LONGUE POUR EXTRACTEUR 500X5 MM

RÉFÉRENCE : **615.0505** EAN : **4042146304488**

- Spécialement adapté pour les endroits exigus
- En Acier spécial
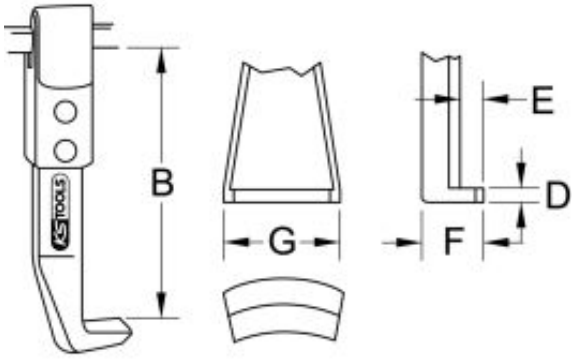
Code EAN	4042146304488
Hauteur des pointes des griffes D	5,0 mm
Largeur des griffes G	35,0 mm
Matière	Acier
Profondeur de prise B	500,0 mm
Profondeur de prise des griffes E	25,0 mm
Profondeur totale des griffes F	54,0 mm
Poids	3,90 kg