CLÉ MIXTE ULTIMATE, 22 MM

RÉFÉRENCE : **922.0022** EAN : **4042146621271**

- Selon DIN 3113 Form A / ISO 3318 / ISO 7738
- Angle de fourche 15°
- Œil incliné à 15°
- Finition satinée
- Chrome Vanadium
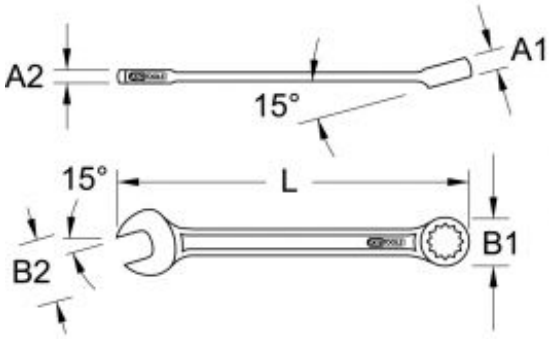
Code EAN	4042146621271
Dimension extérieure B1	32,8 mm
Dimension extérieure B2	46,5 mm
Hauteur de tête (A1)	10,7 mm
Hauteur de tête (A2)	7,7 mm
Longueur totale L en mm	260,0 mm
Norme	DIN 3113 Form A, ISO 3318, ISO 7738
Taille de la clé en mm	22,0 mm
Type	mixte
Poids	200 g