Fiche Produit

CLÉ MIXTE ULTIMATE, 23 MM

RÉFÉRENCE : **922.0023** EAN : **4042146621288**

- Selon DIN 3113 Form A / ISO 3318 / ISO 7738
- Angle de fourche 15°
- Œil incliné à 15°
- Finition satinée
- Chrome Vanadium
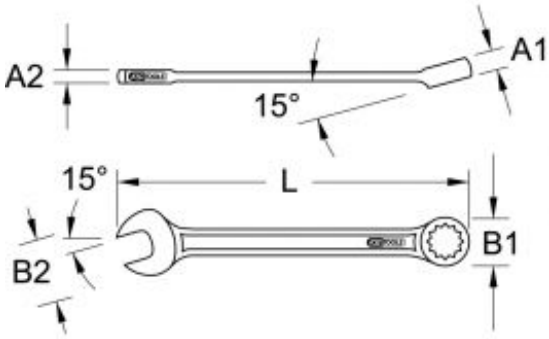
Code EAN	4042146621288
Dimension extérieure B1	34,8 mm
Dimension extérieure B2	48,0 mm
Hauteur de tête (A1)	11,3 mm
Hauteur de tête (A2)	8,5 mm
Longueur totale L en mm	270,0 mm
Norme	DIN 3113 Form A, ISO 3318, ISO 7738
Taille de la clé en mm	23,0 mm
Type	mixte
Poids	230 g