CLÉ MIXTE ULTIMATE, 29 MM

RÉFÉRENCE : **922.0029** EAN : **4042146621349**

- Selon DIN 3113 Form A / ISO 3318 / ISO 7738
- Angle de fourche 15°
- Œil incliné à 15°
- Finition satinée
- Chrome Vanadium
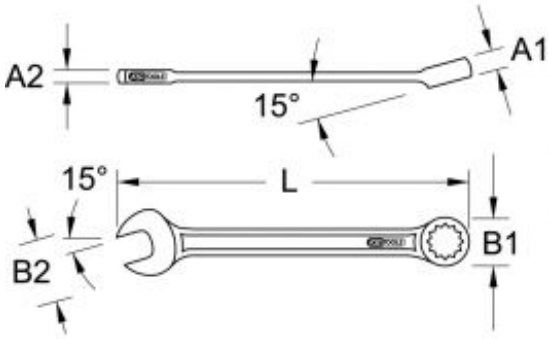
Code EAN	4042146621349
Dimension extérieure B1	43,5 mm
Dimension extérieure B2	59,5 mm
Hauteur de tête (A1)	13,0 mm
Hauteur de tête (A2)	10,0 mm
Longueur totale L en mm	330,0 mm
Norme	DIN 3113 Form A, ISO 3318, ISO 7738
Taille de la clé en mm	29,0 mm
Type	mixte
Poids	440 g