DOUILLE 6 PANS ULTIMATE 1/2", 18 MM

RÉFÉRENCE : **922.1218** EAN : **4042146618394**

- Selon DIN 3124 / ISO 2725
- Carré d'entraînement intérieur selon DIN 3120 / ISO 1174-1 avec encoche pour verrouillage par bille
- Finition chromée satinée
- Chrome Vanadium
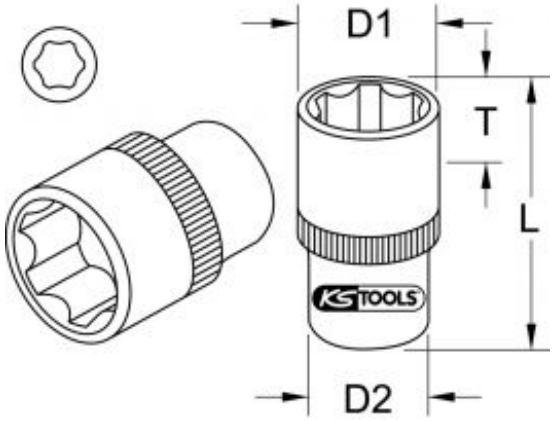
6 pans en mm	18,0 mm
Carré d'entraînement en pouce	1/2"
Code EAN	4042146618394
Dimension D1	26,0 mm
Dimension D2	23,0 mm
Longueur totale L en mm	40,0 mm
Profil 1	6 pans
Profondeur T en mm	17,0 mm
Poids	72 g