DOUILLE LONGUE 6 PANS ULTIMATE 1/2", 11 MM

RÉFÉRENCE : **922.1241** EAN : **4042146618578**

- Selon DIN 3124 / ISO 2725
- Carré d'entraînement intérieur selon DIN 3120 / ISO 1174-1 avec encoche pour verrouillage par bille
- Version longue
- Finition chromée satinée
- Chrome Vanadium
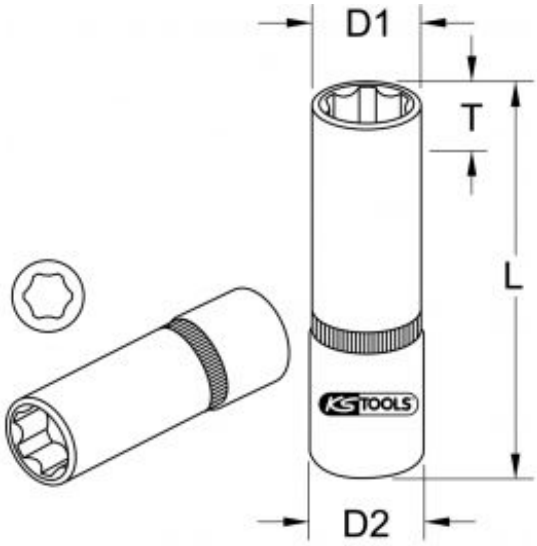
6 pans en mm	11,0 mm
Carré d'entraînement en pouce	1/2"
Code EAN	4042146618578
Dimension D1	22,0 mm
Dimension D2	22,0 mm
Longueur totale L en mm	76,0 mm
Profil 1	6 pans
Profondeur T en mm	15,0 mm
Poids	110 g