Fiche Produit

DOUILLE ULTIMATE TORX® 1/2", L.38 MM - E10

RÉFÉRENCE : **922.1370** EAN : **4042146623114**

- TORX®E
- Carré d'entraînement intérieur selon DIN 3120 / ISO 1174-1 avec encoche pour verrouillage par bille
- Finition chromée satinée
- Chrome Vanadium
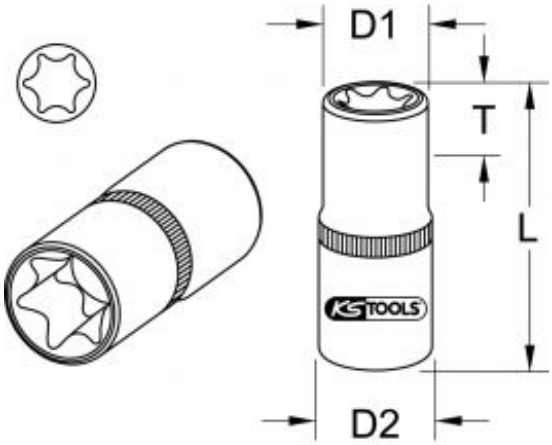
Carré d'entraînement en pouce	1/2"
Code EAN	4042146623114
Dimension D1	14,0 mm
Dimension D2	23,0 mm
Longueur totale L en mm	38,0 mm
Profil 1	TORX-E ®
Profondeur T en mm	16,0 mm
Taille en TORX® E	E10
Poids	50 g