DOUILLE ULTIMATE TORX® 1/2", L.38 MM - E22

RÉFÉRENCE : **922.1377** EAN : **4042146623183**

- TORX®E
- Carré d'entraînement intérieur selon DIN 3120 / ISO 1174-1 avec encoche pour verrouillage par bille
- Finition chromée satinée
- Chrome Vanadium
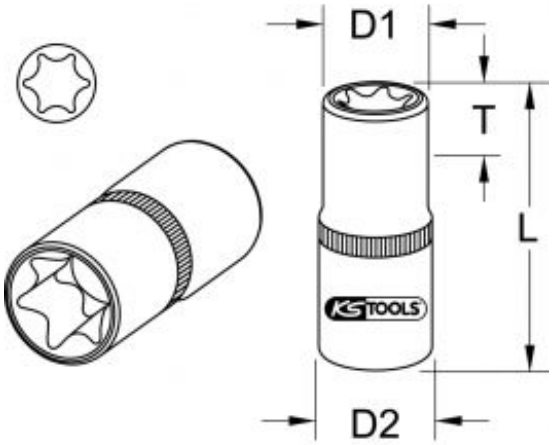
Carré d'entraînement en pouce	1/2"
Code EAN	4042146623183
Dimension D1	26,0 mm
Dimension D2	25,0 mm
Longueur totale L en mm	40,0 mm
Profil 1	TORX-E ®
Profondeur T en mm	14,0 mm
Taille en TORX® E	E22
Poids	80 g