DOUILLE 6 PANS ULTIMATE 1/4'', 12 MM

RÉFÉRENCE : **922.1412** EAN : **4042146615393**

- Selon DIN 3124 / ISO 2725
- Carré d'entraînement intérieur selon DIN 3120 / ISO 1174-1 avec encoche pour verrouillage par bille
- Finition chromée satinée
- Chrome Vanadium
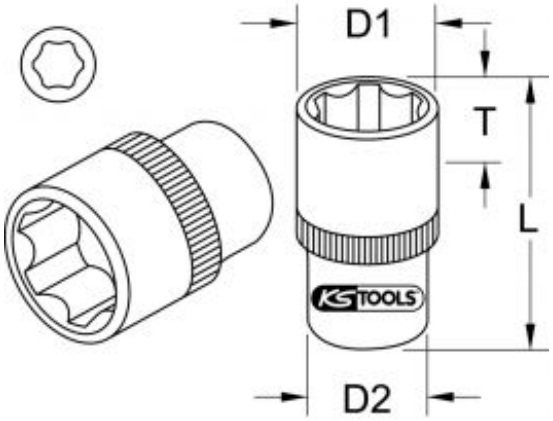
6 pans en mm	12 mm
Carré d'entraînement en pouce	1/4''
Code EAN	4042146615393
Dimension D1	17,0 mm
Dimension D2	17,0 mm
Longueur totale L en mm	25,0 mm
Profondeur T en mm	8,0 mm
Poids	70 g