DOUILLE LONGUE 6 PANS ULTIMATE 1/4", 4 MM

RÉFÉRENCE : **922.1424** EAN : **4042146615430**

- Selon DIN 3124 / ISO 2725
- Carré d'entraînement intérieur selon DIN 3120 / ISO 1174-1 avec encoche pour verrouillage par bille
- Version longue
- Finition chromée satinée
- Chrome Vanadium
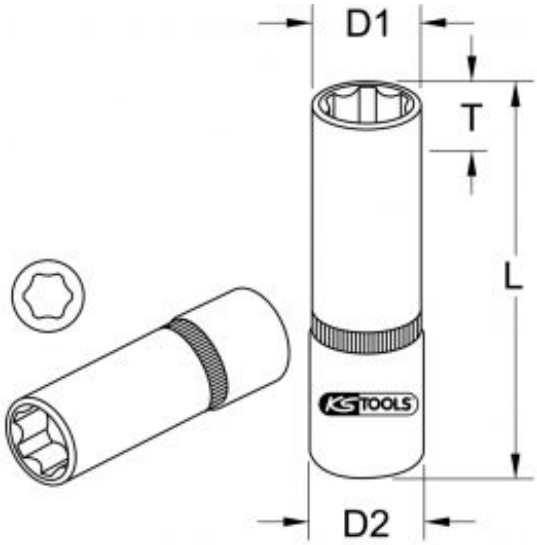
6 pans en mm	4 mm
Carré d'entraînement en pouce	1/4"
Code EAN	4042146615430
Dimension D1	7,0 mm
Dimension D2	11,0 mm
Longueur totale L en mm	50,0 mm
Profil 1	6 pans
Profondeur T en mm	3,0 mm
Poids	15 g