DOUILLE LONGUE 6 PANS ULTIMATE 1/4", 8 MM

RÉFÉRENCE : **922.1428** EAN : **4042146615492**

- Selon DIN 3124 / ISO 2725
- Carré d'entraînement intérieur selon DIN 3120 / ISO 1174-1 avec encoche pour verrouillage par bille
- Version longue
- Finition chromée satinée
- Chrome Vanadium
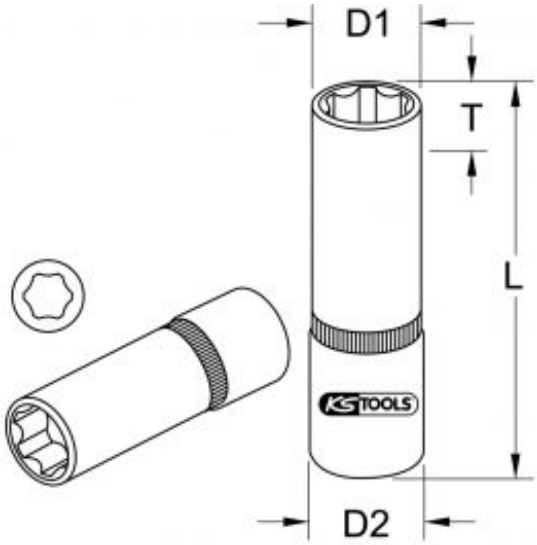
6 pans en mm	8 mm
Carré d'entraînement en pouce	1/4"
Code EAN	4042146615492
Dimension D1	12,0 mm
Dimension D2	12,0 mm
Longueur totale L en mm	50,0 mm
Profil 1	6 pans
Profondeur T en mm	8,0 mm
Poids	30 g