Fiche Produit

DOUILLE 6 PANS ULTIMATE 1/4'', 3/16''

RÉFÉRENCE : **922.1511** EAN : **4042146615560**

- Selon DIN 3124 / ISO 2725
- Carré d'entraînement intérieur selon DIN 3120 / ISO 1174-1 avec encoche pour verrouillage par bille
- Finition chromée satinée
- Chrome Vanadium
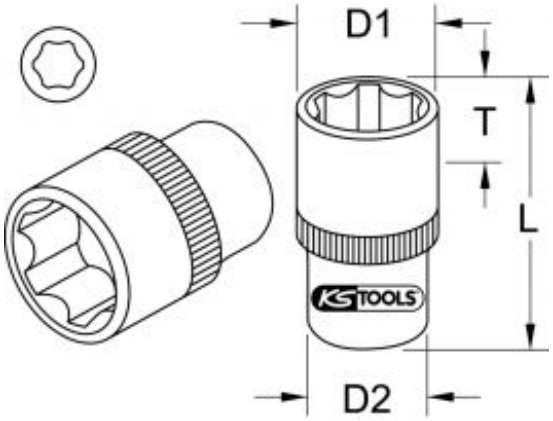
6 pans en pouces	3/16 ''
Carré d'entraînement en pouce	1/4''
Code EAN	4042146615560
Dimension D1	8,0 mm
Dimension D2	12,0 mm
Longueur totale L en mm	25,0 mm
Profondeur T en mm	3,0 mm
Poids	10 g