Fiche Produit

DOUILLE 6 PANS ULTIMATE 1/4'', 1/4''

RÉFÉRENCE : **922.1513** EAN : **4042146615584**

- Selon DIN 3124 / ISO 2725
- Carré d'entraînement intérieur selon DIN 3120 / ISO 1174-1 avec encoche pour verrouillage par bille
- Finition chromée satinée
- Chrome Vanadium
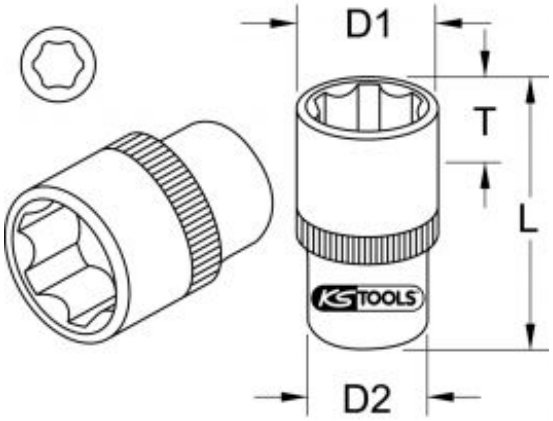
6 pans en pouces	1/4 "
Carré d'entraînement en pouce	1/4"
Code EAN	4042146615584
Dimension D1	10,0 mm
Dimension D2	12,0 mm
Longueur totale L en mm	25,0 mm
Profondeur T en mm	4,0 mm
Poids	10 g