DOUILLE 6 PANS ULTIMATE 1/4'', 5/16''

RÉFÉRENCE : **922.1515** EAN : **4042146615607**

- Selon DIN 3124 / ISO 2725
- Carré d'entraînement intérieur selon DIN 3120 / ISO 1174-1 avec encoche pour verrouillage par bille
- Finition chromée satinée
- Chrome Vanadium
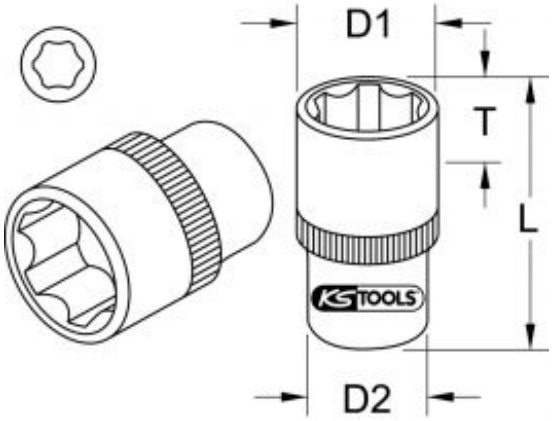
6 pans en pouces	5/16 ''
Carré d'entraînement en pouce	1/4''
Code EAN	4042146615607
Dimension D1	12,0 mm
Dimension D2	12,0 mm
Longueur totale L en mm	25,0 mm
Profondeur T en mm	5,0 mm
Poids	14 g