DOUILLE LONGUE 6 PANS ULTIMATE 1/4", 5/32"

RÉFÉRENCE : **922.1522** EAN : **4042146615676**

- Selon DIN 3124 / ISO 2725
- Carré d'entraînement intérieur selon DIN 3120 / ISO 1174-1 avec encoche pour verrouillage par bille
- Version longue
- Finition chromée satinée
- Chrome Vanadium
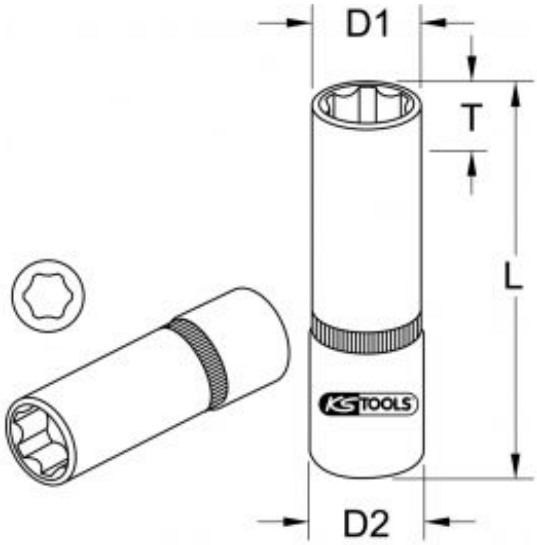
6 pans en pouces	5/32 "
Carré d'entraînement en pouce	1/4"
Code EAN	4042146615676
Dimension D1	6,7 mm
Dimension D2	10,7 mm
Longueur totale L en mm	50,0 mm
Profil 1	6 pans
Profondeur T en mm	3,0 mm
Poids	13 g