# DOUILLE LONGUE 6 PANS ULTIMATE 1/4", 11/32"

RÉFÉRENCE : **922.1528** EAN : **4042146615737**

- Selon DIN 3124 / ISO 2725
- Carré d'entraînement intérieur selon DIN 3120 / ISO 1174-1 avec encoche pour verrouillage par bille
- Version longue
- Finition chromée satinée
- Chrome Vanadium
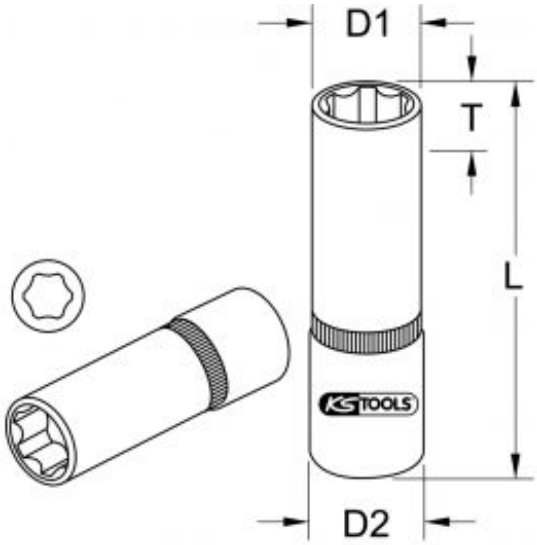
| | |
|---|---|
| **6 pans en pouces** | 11/32 " |
| **Code EAN** | 4042146615737 |
| **Dimension D1** | 13,0 mm |
| **Dimension D2** | 13,0 mm |
| **Longueur totale L en mm** | 50,0 mm |
| **Profil 1** | 6 pans |
| **Profondeur T en mm** | 8,0 mm |
| **Poids** | 30 g |