Fiche Produit

DOUILLE TOURNEVIS 6 PANS ULTIMATE 1/2'', L.55 MM - 6 MM

RÉFÉRENCE : **922.1662** EAN : **4042146619964**

- Selon DIN 7422
- Carré d'entraînement intérieur selon DIN 3120 / ISO 1174-1 avec encoche pour verrouillage par bille
- Version courte
- Embout en acier nickelé
- Finition chromée satinée
- Chrome Vanadium
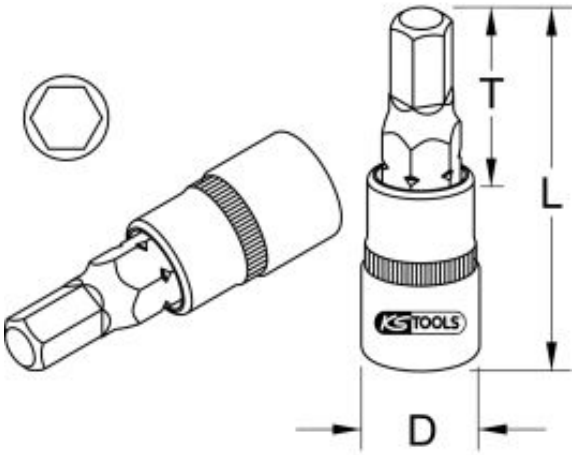
6 pans en mm	6,0 mm
Carré d'entraînement en pouce	1/2"
Code EAN	4042146619964
Dimension D	22,0 mm
Longueur totale L en mm	55,0 mm
Profil 1	6 pans intérieur
Profondeur T en mm	17,0 mm
Poids	90 g