Fiche Produit

DOUILLE TOURNEVIS ULTIMATE TORX® 1/2", L.55 MM - T25

RÉFÉRENCE : **922.1681** EAN : **4042146620151**

- Carré d'entraînement intérieur selon DIN 3120 / ISO 1174-1 avec encoche pour verrouillage par bille
- Embout en acier nickelé
- Finition chromée satinée
- Chrome Vanadium
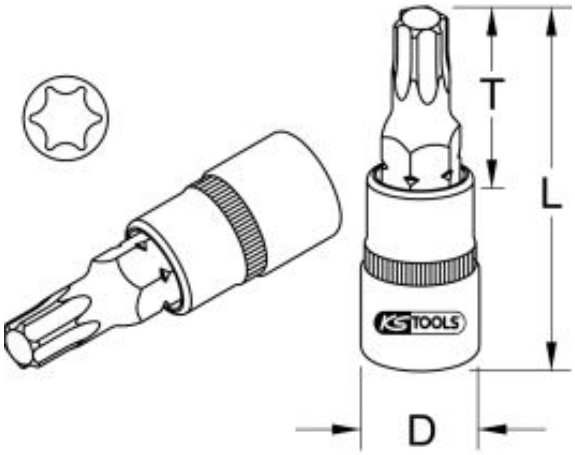
Carré d'entraînement en pouce	1/2"
Code EAN	4042146620151
Dimension D	22,0 mm
Longueur totale L en mm	55,0 mm
Profil 1	TORX®
Profondeur T en mm	17,0 mm
Taille en TORX®	T25
Poids	90 g