Fiche Produit

DOUILLE ULTIMATE 1/4" 12 PANS LONGUE, 5 MM

RÉFÉRENCE : **922.1903** EAN : **4042146692226**

- Version longue
- Selon DIN 3124 / ISO 2725
- Carré d'entraînement intérieur selon DIN 3120 / ISO 1174-1 avec encoche pour verrouillage par bille
- Finition chromée satinée
- Chrome Vanadium
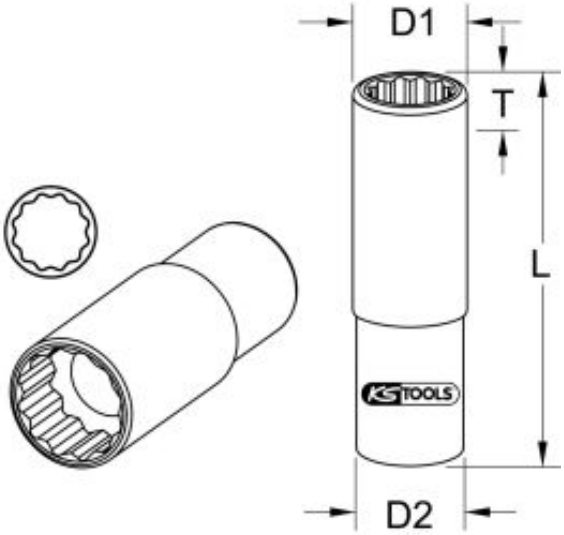
12 pans en mm	5,0 mm
Carré d'entraînement en pouce	1/4"
Code EAN	4042146692226
Dimension D1	8,0 mm
Dimension D2	12,0 mm
Entraînement en pouces	1/4 "
Longueur totale L en mm	50,0 mm
Profil 1	12 pans
Profondeur T en mm	11,5 mm
Poids	21 g