Fiche Produit

DOUILLE 6 PANS ULTIMATE 3/8'', 1/4''

RÉFÉRENCE : **922.3901** EAN : **4042146617021**

- Selon DIN 3124 / ISO 2725
- Carré d'entraînement intérieur selon DIN 3120 / ISO 1174-1 avec encoche pour verrouillage par bille
- Finition chromée satinée
- Chrome Vanadium
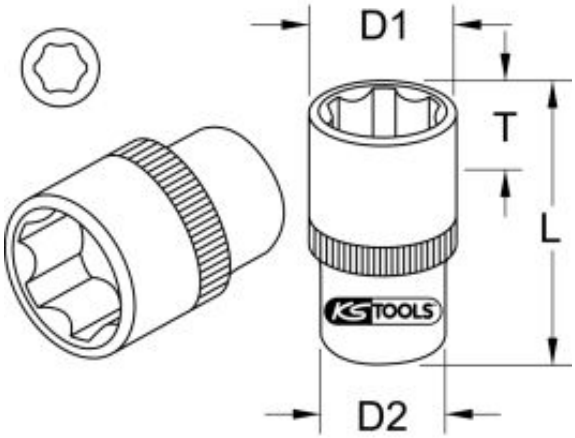
6 pans en pouces	1/4 "
Carré d'entraînement en pouce	3/8"
Code EAN	4042146617021
Dimension D1	10,5 mm
Dimension D2	16,9 mm
Longueur totale L en mm	28,0 mm
Profil 1	6 pans
Profondeur T en mm	11,5 mm
Poids	20 g