Fiche Produit

DOUILLE TOURNEVIS ULTIMATE TORX® PERCÉ 3/8", L.50 MM - TB50

RÉFÉRENCE : **922.3948** EAN : **4042146617878**

- Carré d'entraînement intérieur selon DIN 3120 / ISO 1174-1 avec encoche pour verrouillage par bille
- Embout en acier nickelé
- Finition chromée satinée
- Chrome Vanadium
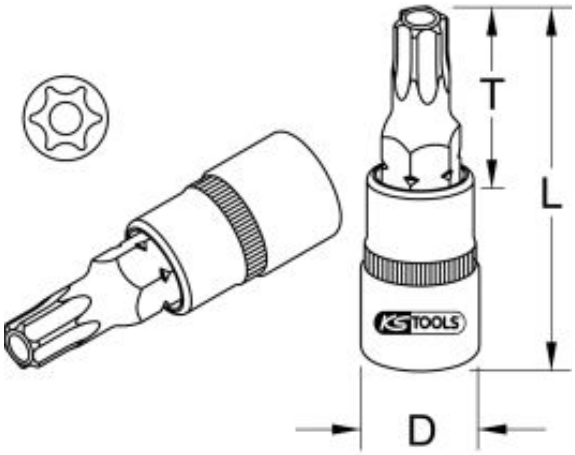
Carré d'entraînement en pouce	3/8"
Code EAN	4042146617878
Dimension D	18,0 mm
Longueur totale L en mm	50,0 mm
Profil 1	TORX® percé
Profondeur T en mm	24,0 mm
Taille en TORX®	TB50
Poids	77 g