Fiche Produit

AUGMENTATEUR ULTIMATE 3/8" F - 1/2" M ET BAGUE COULISSANTE 1/2"

RÉFÉRENCE : **922.3989** EAN : **4042146617311**

- Carré d'entraînement avec bille de maintien selon DIN 3120 / ISO 1174-1
- Carré d'entraînement intérieur selon DIN 3120 / ISO 1174-1 avec encoche pour verrouillage par bille
- Chrome Vanadium
- Finition chromée satinée
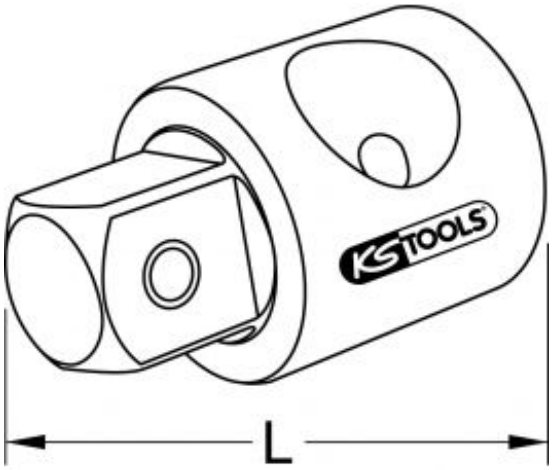
Carré d'entraînement en pouce	1/2"
Carré en pouce	3/8 "
Code EAN	4042146617311
Longueur totale L en mm	40,0 mm
Poids	60 g