Fiche Produit

CLIQUET RÉVERSIBLE 1" BERYLLIUMPLUS, L.550 MM

RÉFÉRENCE : **962.1090** EAN : **4042146517048**

- Selon DIN 3122 / ISO 3315
- Carré d'entraînement intérieur selon DIN 3120 / ISO 1174 avec verrouillage par bille
- Cliquet réversible 45 dents
- Antidéflagrant
- Alliage Cuivre-Beryllium
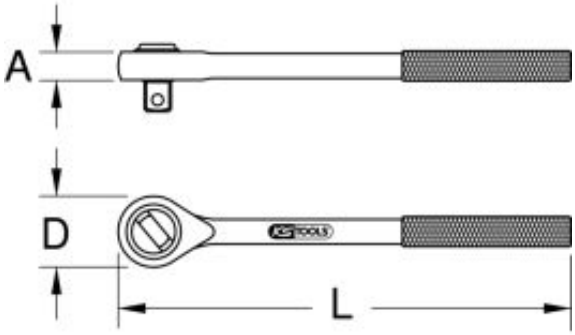
Angle de reprise	8°
Attribut de fonction 1	Antidéflagrant
Attribut de fonction 2	Réversible
Carré d'entraînement en pouce	1"
Code EAN	4042146517048
Dents	45 dents
Dimension D	72,0 mm
Hauteur de tête (A)	30,0 mm
Longueur totale L en mm	550,0 mm
Matière	Cuivre- Béryllium
Norme	DIN 3120, ISO 1174, DIN 3122, ISO 3315
Poignée	Poignée métallique
Poids	340 g