Fiche Produit

DOUILLE TOURNEVIS 1" 6 PANS, COURTE BRONZEPLUS 41 MM, L.100 MM

RÉFÉRENCE : **963.1064** EAN : **4042146518458**

- Carré intérieur six pans
- Selon DIN 7422
- Carré d'entraînement intérieur selon DIN 3120 / ISO 1174 avec encoche pour verrouillage par bille
- Amagnétique
- Sécurisé contre le risque d'explosion
- Résistant à la corrosion
- Très résistant
- Aluminium-Bronze (pas d'alliage ferreux)
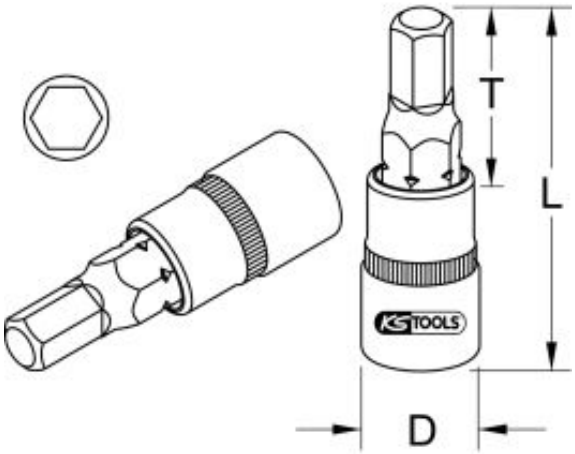
6 pans en mm	41,0 mm
Attribut de fonction 1	Antidéflagrant
Attribut de fonction 2	Résistante à la corrosion
Carré d'entraînement en pouce	1"
Code EAN	4042146518458
Dimension D	47,0 mm
Longueur totale L en mm	100,0 mm
Matière	Aluminium-Bronze
Norme	DIN 3120, ISO 1174, DIN 7422
Profil 1	6 pans intérieur
Profondeur T en mm	23,0 mm
Poids	1,20 kg