Fiche Produit

DOUILLE TOURNEVIS 1/2" FENTE BRONZEPLUS 4 MM, L.60 MM

RÉFÉRENCE : **963.1292** EAN : **4042146519554**

- Carré d'entraînement intérieur selon DIN 3120 / ISO 1174 avec verrouillage par bille
- Antidéflagrant
- Alliage Aluminium-Bronze
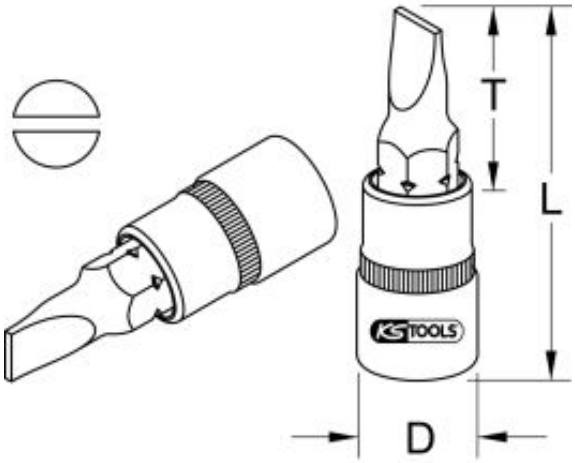
Attribut de fonction 1	Antidéflagrant
Carré d'entraînement en pouce	1/2"
Code EAN	4042146519554
Dimension D	25,0 mm
Longueur totale L en mm	60,0 mm
Matière	Aluminium-Bronze
Norme	DIN 3120, ISO 1174
Profil 1	Fente
Profondeur T en mm	9,0 mm
Taille de l'embout fente en mm	4,0 mm
Poids	140 g