Fiche Produit

DOUILLE TOURNEVIS 1/2" 6 PANS LONGUE BRONZEPLUS 6 MM, L.140 MM

RÉFÉRENCE : **963.1314** EAN : **4042146519776**

- Carré intérieur six pans
- Selon DIN 7422
- Carré d'entraînement intérieur selon DIN 3120 / ISO 1174 avec encoche pour verrouillage par bille
- Amagnétique
- Sécurisé contre le risque d'explosion
- Résistant à la corrosion
- Très résistant
- Aluminium-Bronze (pas d'alliage ferreux)
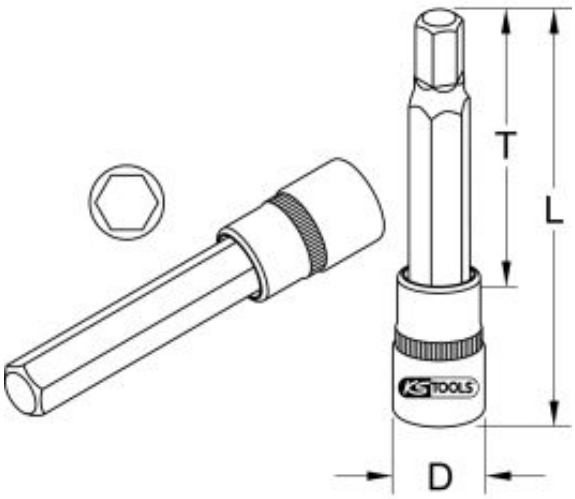
6 pans en mm	6,0 mm
Attribut de fonction 1	Antidéflagrant
Carré d'entraînement en pouce	1/2"
Code EAN	4042146519776
Dimension D	25,0 mm
Longueur totale L en mm	140,0 mm
Matière	Aluminium-Bronze
Norme	DIN 3120, ISO 1174, DIN 7422
Profil 1	6 pans intérieur
Profondeur T en mm	102,0 mm
Poids	120 g