Fiche Produit

MARTEAU À PANNE SPHÉRIQUE BRONZEPLUS MANCHE HICKORY, TÊTE 1000 G, L.380 MM

RÉFÉRENCE : **963.2115** EAN : **4042146521908**

- Manche hickory
- Forme américaine
- Antidéflagrant
- Alliage Aluminium-Bronze
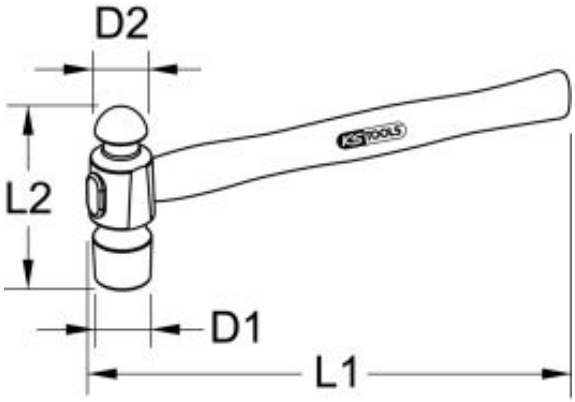
Attribut de fonction 1	Antidéflagrant
Code EAN	4042146521908
Dimension D1	45,0 mm
Dimension D2	40,0 mm
Forme	Forme américaine
Longueur totale L1 en mm	380,0 mm
Longueur intermédiaire L2 en mm	100,0 mm
Matière	Aluminium-Bronze
poids de la tête de marteau en g	1000 g
Poids de la tête de marteau en g	1000 g
Type de manche	Hickory
Poids	1,17 kg