CLÉ MIXTE BRONZEPLUS 8 MM, 135MM

RÉFÉRENCE : **963.7267** EAN : **4042146527085**

- Selon DIN 3113 Form A / ISO 3318 / ISO 7738
- Fourche inclinée à 15°
- Oeil incliné à 15°
- Antidéflagrant
- Alliage Aluminium-Bronze
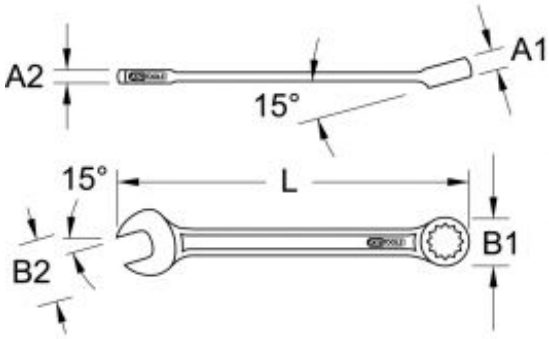
Attribut de fonction 1	Antidéflagrant
Code EAN	4042146527085
Dimension extérieure B1	15,0 mm
Dimension extérieure B2	17,0 mm
Hauteur de tête (A1)	7,0 mm
Hauteur de tête (A2)	6,0 mm
Longueur totale L en mm	135,0 mm
Matière	Aluminium-Bronze
Norme	DIN 3113 Form A, ISO 3318, ISO 7738
Profil 1	Flank Traction
Taille de la clé en mm	8,0 mm
Poids	30 g