Fiche Produit

CLÉ MIXTE BRONZEPLUS 3/4", 230MM

RÉFÉRENCE : **963.7317** EAN : **4042146527580**

- Fourche inclinée à 15°
- Selon DIN 3113 Form A / ISO 3318 / ISO 7738
- Oeil incliné à 15°
- Antidéflagrant
- Alliage Aluminium-Bronze
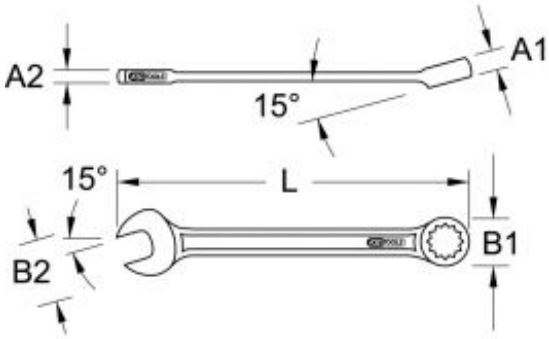
Attribut de fonction 1	Antidéflagrant
Code EAN	4042146527580
Dimension extérieure B1	31,0 mm
Dimension extérieure B2	40,0 mm
Hauteur de tête (A1)	13,0 mm
Hauteur de tête (A2)	9,0 mm
Longueur totale L en mm	230,0 mm
Matière	Aluminium-Bronze
Norme	DIN 3113 Form A, ISO 3318, ISO 7738
Profil 1	Flank Traction
Taille de la clé en pouces	3/4 "
Poids	230 g