CLÉ MIXTE BRONZEPLUS 1.7/16'', 330MM

RÉFÉRENCE : **963.7330** EAN : **4042146527719**

- Fourche inclinée à 15°
- Selon DIN 3113 Form A / ISO 3318 / ISO 7738
- Oeil incliné à 15°
- Antidéflagrant
- Alliage Aluminium-Bronze
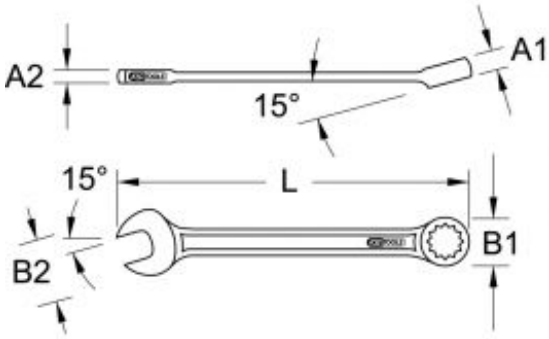
Attribut de fonction 1	Antidéflagrant
Code EAN	4042146527719
Dimension extérieure B1	55,0 mm
Dimension extérieure B2	72,0 mm
Hauteur de tête (A1)	22,0 mm
Hauteur de tête (A2)	14,0 mm
Longueur totale L en mm	330,0 mm
Matière	Aluminium-Bronze
Norme	DIN 3113 Form A, ISO 3318, ISO 7738
Profil 1	Flank Traction
Taille de la clé en pouces	1.7/16 ''
Poids	840 g