Fiche Produit

MARTEAU À EMBOUTIR TITANPLUS 315MM 32Ø

RÉFÉRENCE : **965.1101** EAN : **4042146252130**

- Manche en bois vernis
- Poignée bi-matière
- Amagnétique
- Léger (50% plus léger que l'acier)
- Tête inoxydable et résistante aux acides
- Titanium
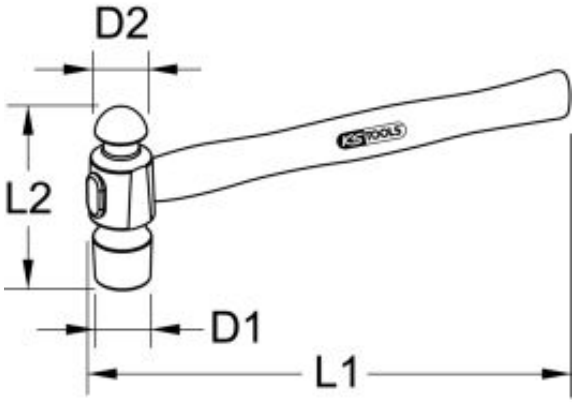
Attribut de fonction 1	Antidéflagrant
Code EAN	4042146252130
Coin de rechange	-
Dimension D1	32,0 mm
Dimension D2	30,0 mm
Forme	Forme anglaise sphérique
Longueur totale L1 en mm	315,0 mm
Longueur intermédiaire L2 en mm	105,0 mm
Manche de remplacement	-
Matière	Titanium
poids de la tête de marteau en g	450 g
Poids de la tête de marteau en g	450 g
Type de manche	Bois
Poids	540 g